Snittegninger – sidehængt sprossevindue

Lodret snit

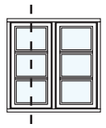

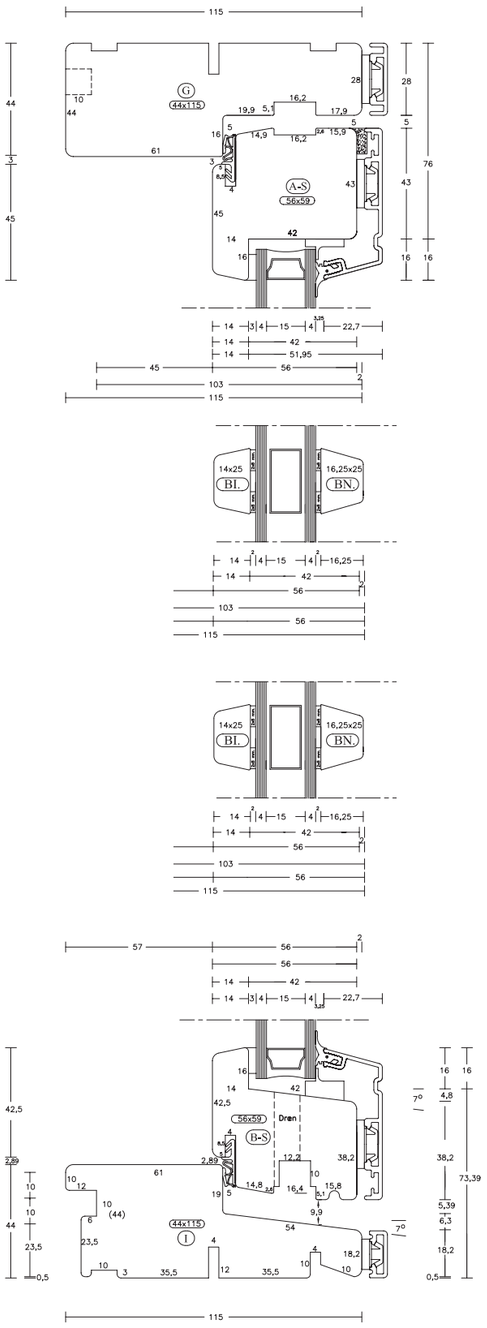

3TOP Vinduesfabrikken

Snittegninger – sidehængt sprossevindue

Vandret snit

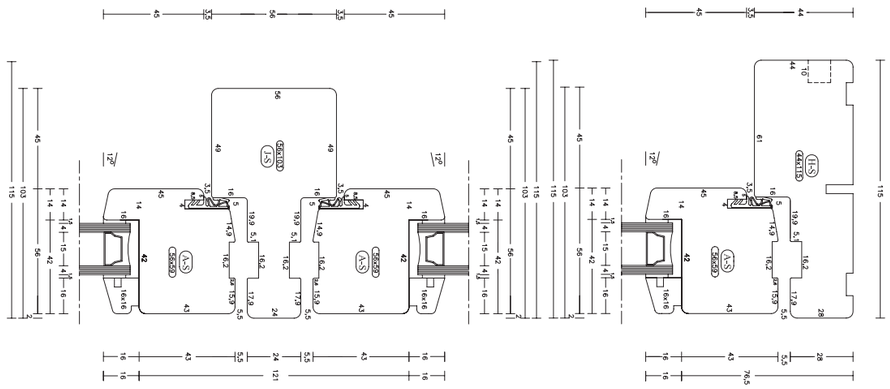

■ TRÆ/ALU **SOFTLINE**

3TOP Vinduesfabrikken