Snittegninger – dannebrogsvindue

Lodret snit

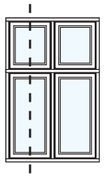

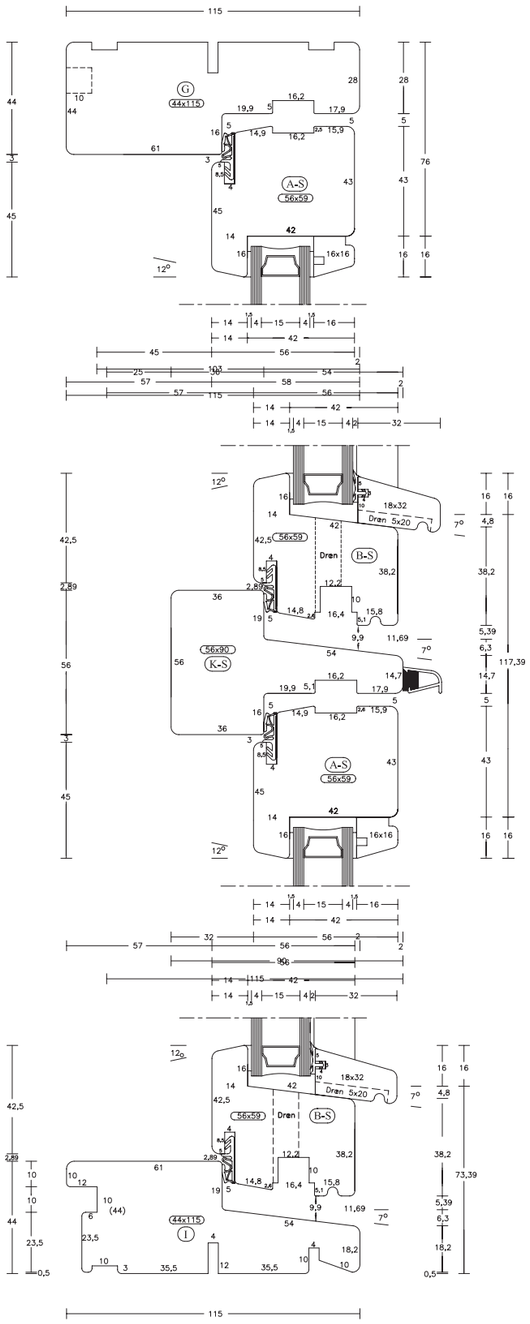

Snittegninger – dannebrogsvindue

Vandret snit

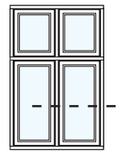

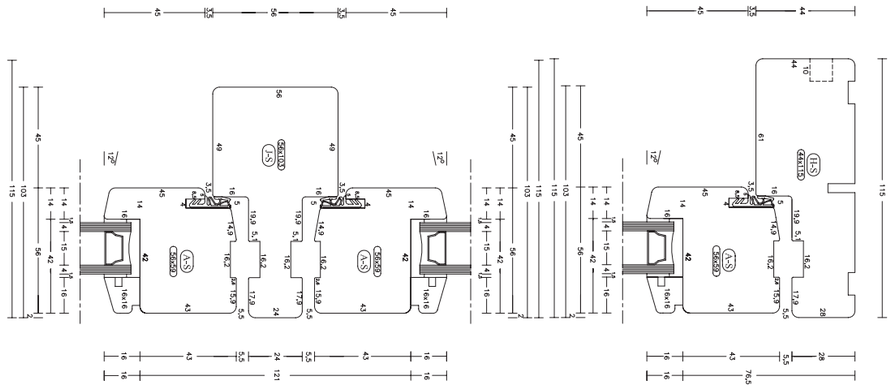

TRÆ **SOFTLINE**

3TOP Vinduesfabrikken